NO.	Pièces
1	Plaque de protection
2	Barre de renfort
3	Corps inox
4	Minuterie
5	Bouton de minuterie
6	Lampes
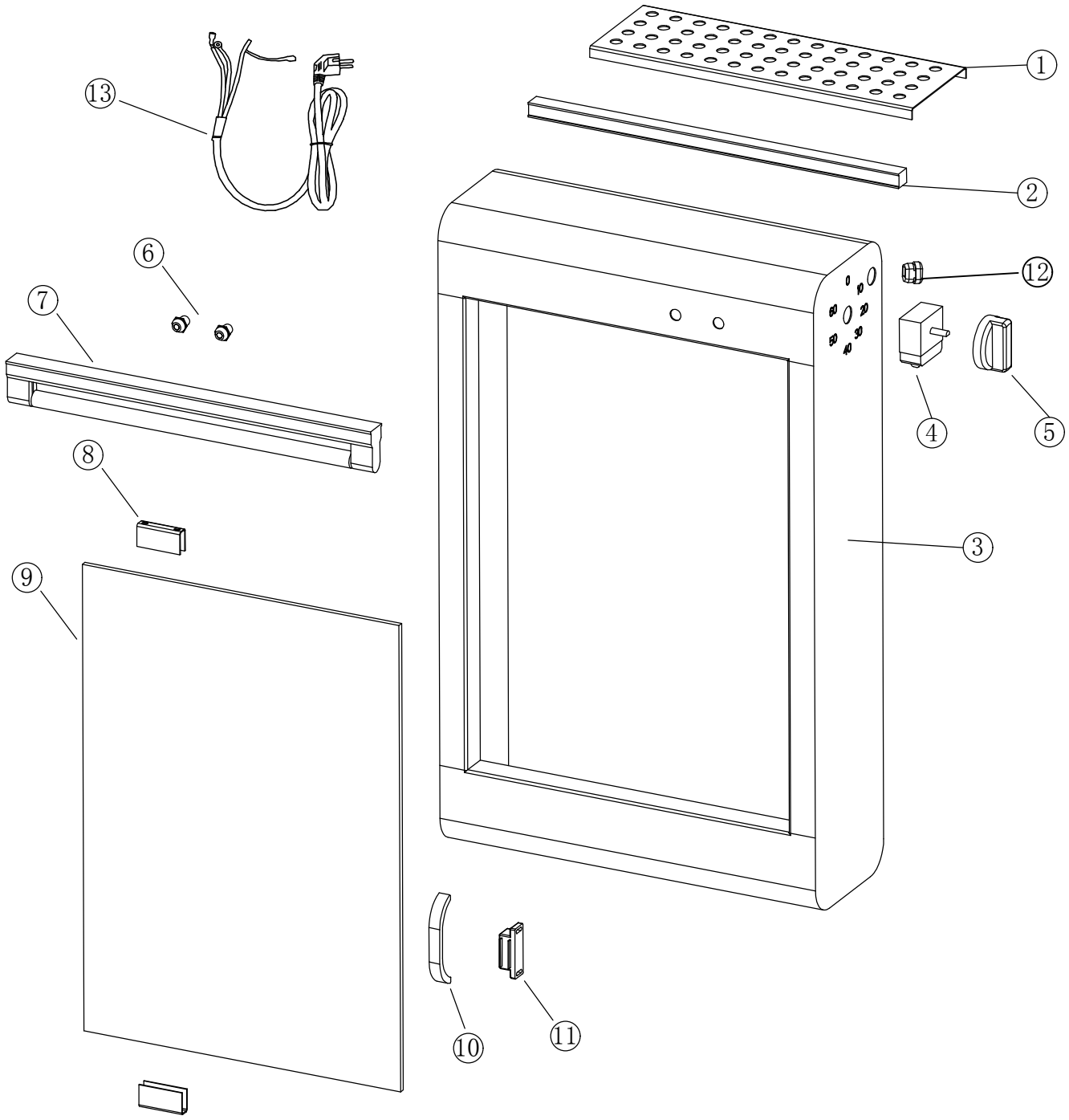
NO.	Parts
7	Tube UV
8	Charnière
9	Porte plexi
10	Poignée
11	Aimant de porte
12	Presse étoupe
13	Câble électrique